hansgrohe

Focus
Miscelatore cucina monocomando 260
Finiture : **cromo** Cod.art. : **31820000**

Descrizione

Caratteristiche

- ComfortZone 260
- angolo di rotazione regolabile a 3 stadi a 110°, 150° o 360°
- posizionamento variabile della maniglia a destra o a sinistra
- getto normale
- portata 12 l/min
- cartuccia ceramica
- tubi flessibili di allacciamento G ⅜
- adatto per caldaie istantanee
- maniglia con sistema di fissaggio Boltic

Tecnologia

Immagine prodotto

Disegno in scala

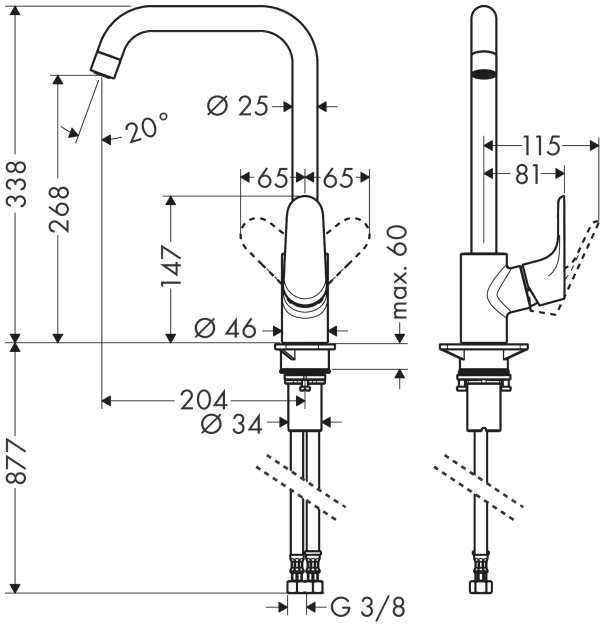
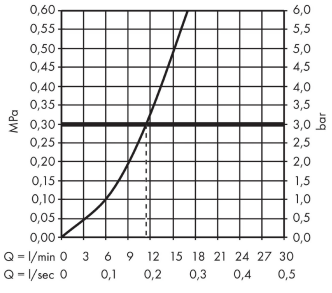
Diagramma di flusso