LL004570

M 38 Cartuccia Monocomando 38 mm

MIscelatore monocomando lavello doccia estraibile
bocca girevole
flex Ottone 150 cm
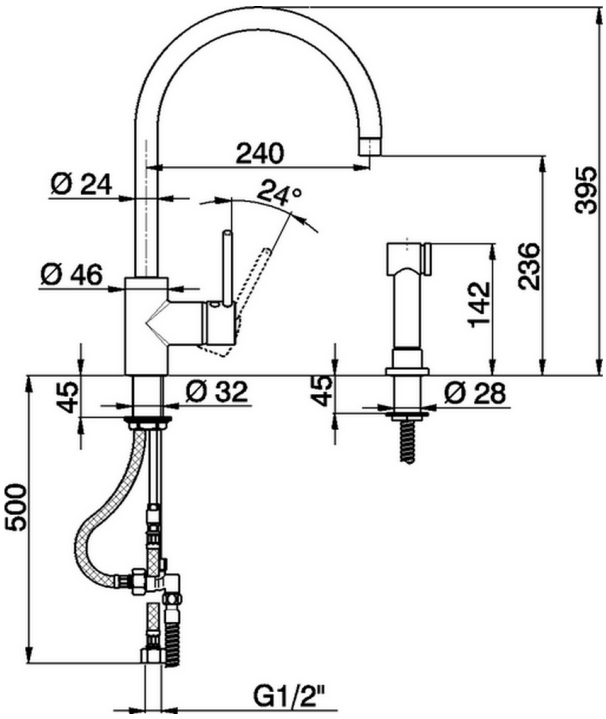
21 Cromo
2A Nichel Satinato Spazzolato
2F Nickel Spazzolato